オートバンド

電源入らない

電源入らない

- ﾋｭｰｽﾞ切れている
- ｻｰﾏﾙはずれている
- ﾌﾞﾚｰｷLS、鋸ﾃﾝｼｮﾝLSが解除されていない

ﾌﾞﾚｰｷLSはﾍﾟﾀﾞﾙの根元にある

ﾌﾞﾚｰｷLS

鋸ﾃﾝｼｮﾝLS

本体の真下に付いている

CRAFTNICS

昇降

上昇しない → 1ー22、1ー10、1ー9と順に短絡させて不具合箇所を特定する → 上昇ﾌｯﾄｽｲｯﾁを踏んで2ー22でAC200Vあれば上昇ﾘﾚｰの不良

それでも上昇しない

下降しない → 1ー12短絡で下降すれば上昇ﾌｯﾄｽｲｯﾁ、下降ﾌｯﾄｽｲｯﾁ、適正加圧ﾘﾐｯﾄｽｲｯﾁのどれかが不良

↓

1ー11短絡で下降すれば上昇ﾌｯﾄｽｲｯﾁ、下降ﾌｯﾄｽｲｯﾁ不良

↓

1ー23短絡で下降すれば上昇ﾌｯﾄｽｲｯﾁ不良

それでも下降しない

↓

下降ﾌｯﾄｽｲｯﾁを踏んで2ー24でAC200Vあれば下降ﾘﾚｰの不良

制御盤

始動しない

始動しない

- 帯鋸刃が緊張状態にない
  - 鋸ﾃﾝｼｮﾝ用LSが解除されていない
- 鋸起動ｽｲｯﾁが『０』の位置にない
- 1ー5、1ー20、1ー4、1ー3と順に短絡させて不具合箇所を特定する
- 鋸車駆動用ﾏｸﾞﾈｯﾄｽｲｯﾁで5ー21にAC200Vあるのに鋸車が起動しない→鋸車駆動用ﾏｸﾞﾈｯﾄｽｲｯﾁ不良

操作パネル

材送りが動かない

- 送りのｽｲｯﾁは？　旧ﾀｲﾌﾟ（PSﾀｲﾌﾟ）はﾏｸﾞﾈｯﾄｽｲｯﾁが入るか？新ﾀｲﾌﾟ（ｲﾝﾊﾞｰﾀﾀｲﾌﾟ日立）はCR3が入って保持しているか？
  - ｲﾝﾊﾞｰﾀｱﾗｰﾑか?　PSﾀｲﾌﾟはLEDでｱﾗｰﾑが点くか？
  - 送りﾓｰﾀｰは　PSﾓｰﾀｰﾀｲﾌﾟ(旧)とｲﾝﾊﾞｰﾀ仕様(新)がある

CRAFTINICS

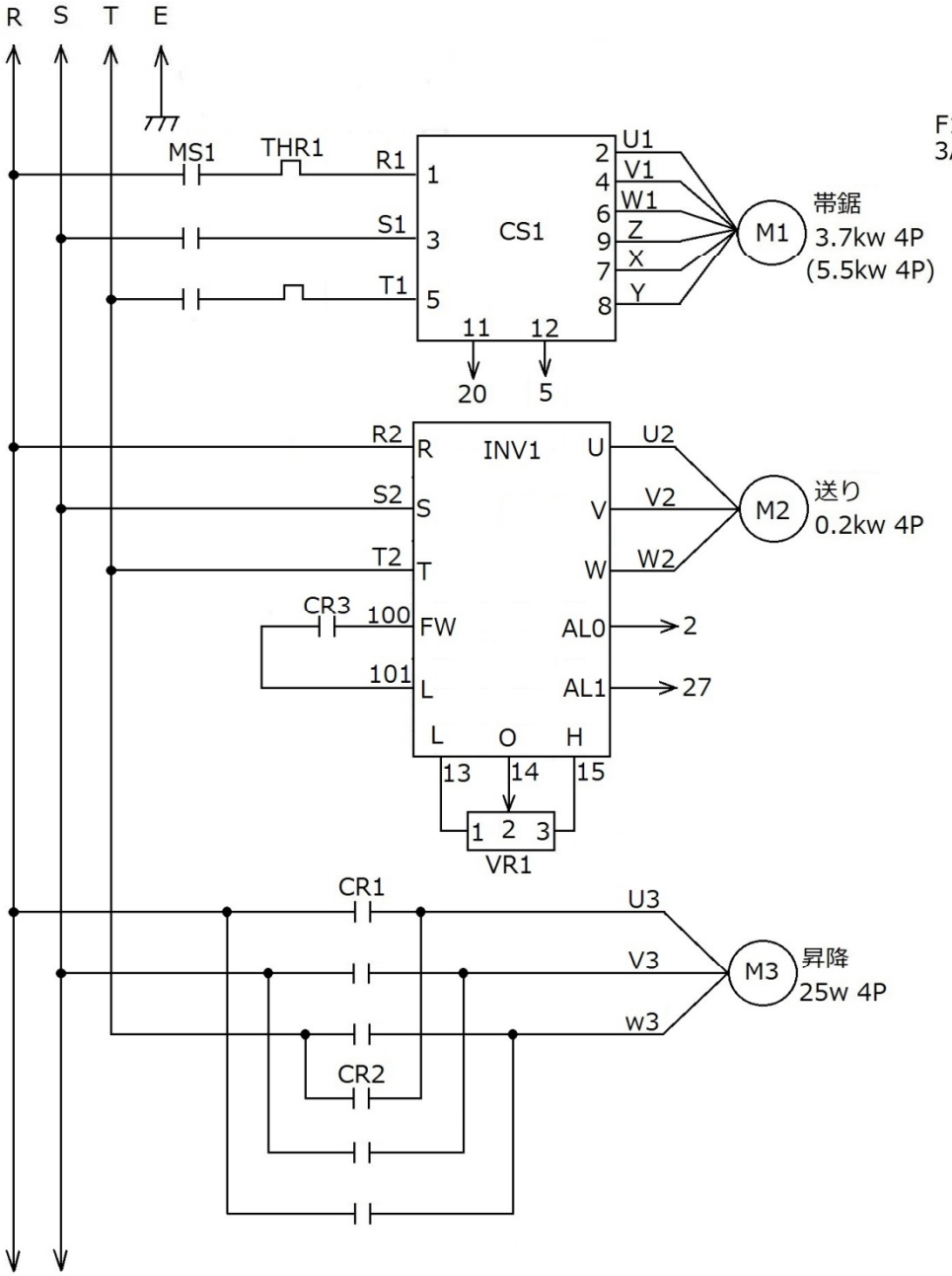
R S T E
MS1
THR1
R1
S1
T1
CS1
U1
V1
W1
Z
X
Y
M1
帯鋸
3.7kw 4P
(5.5kw 4P)
11 12
20 5
R2
S2
T2
INV1
U2
V2
W2
M2
送り
0.2kw 4P
CR3
100
101
FW
L
AL0
AL1
2
27
L O H
13 14 15
1 2 3
VR1
CR1
U3
V3
w3
M3
昇降
25w 4P
CR2

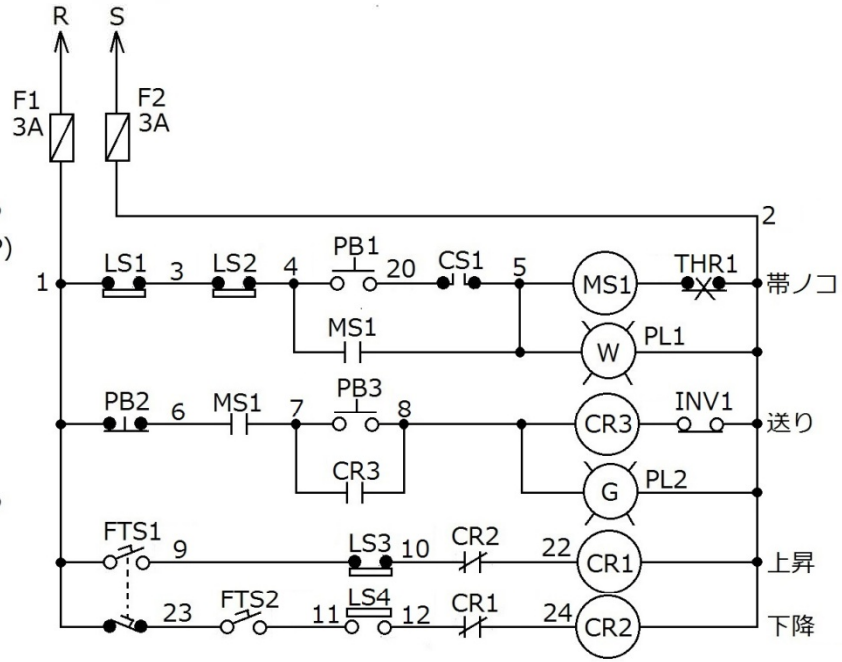
R S
F1
3A
F2
3A
LS1
LS2
PB1
CS1
MS1
THR1
帯ノコ
PL1
W
PB2
PB3
INV1
送り
CR3
G
PL2
FTS1
FTS2
LS3
LS4
CR2
CR1
上昇
下降